AGA56.9... + ASZ... → SQM5...

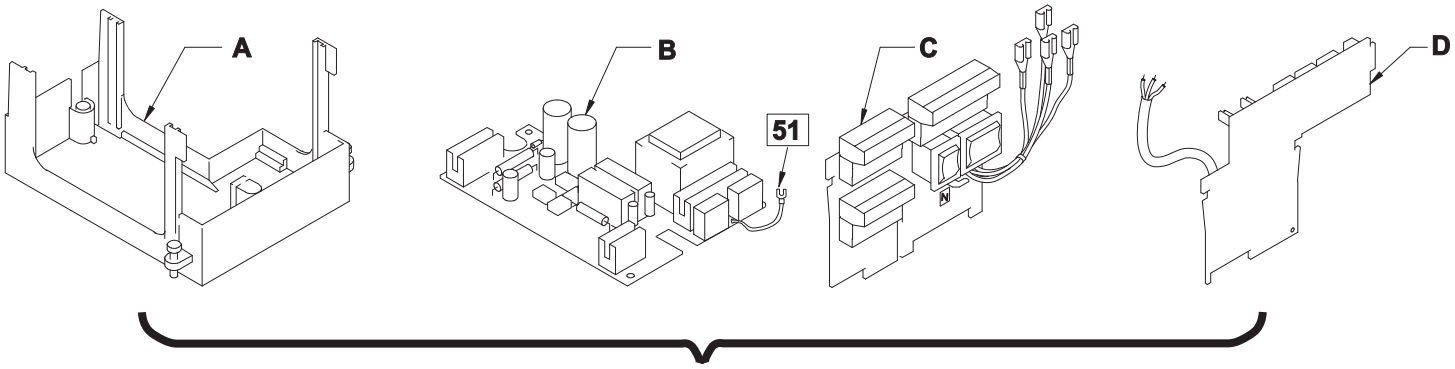

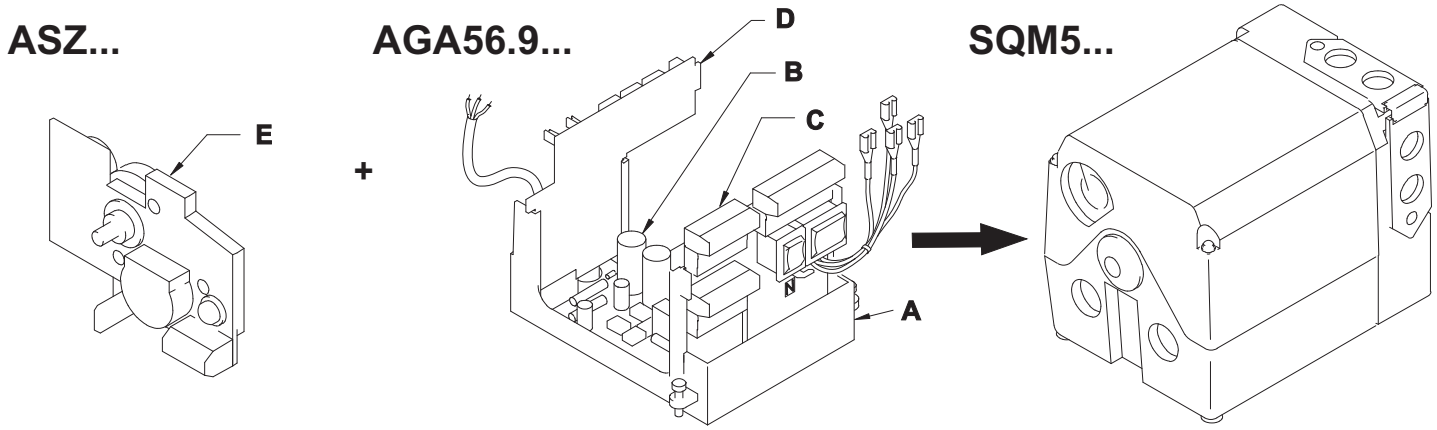

1

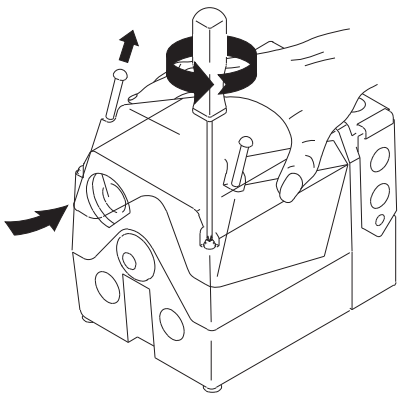

2

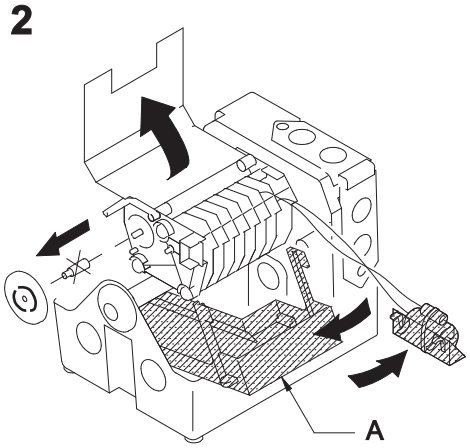

3

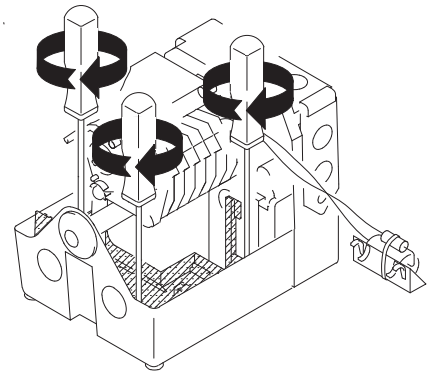

4

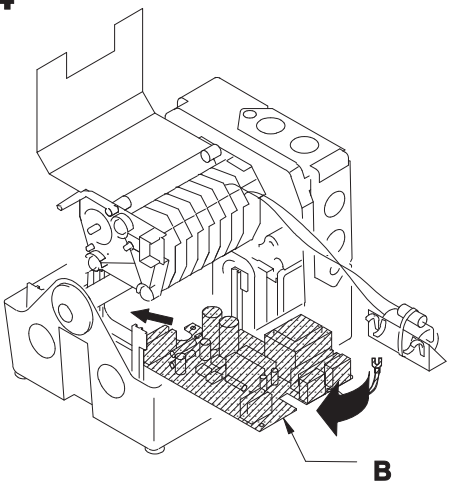

5

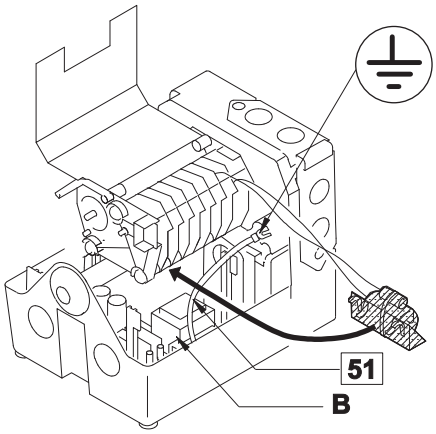

6

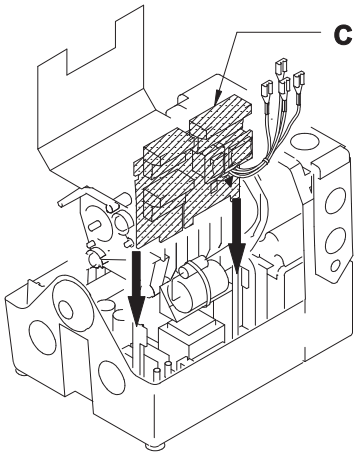

7

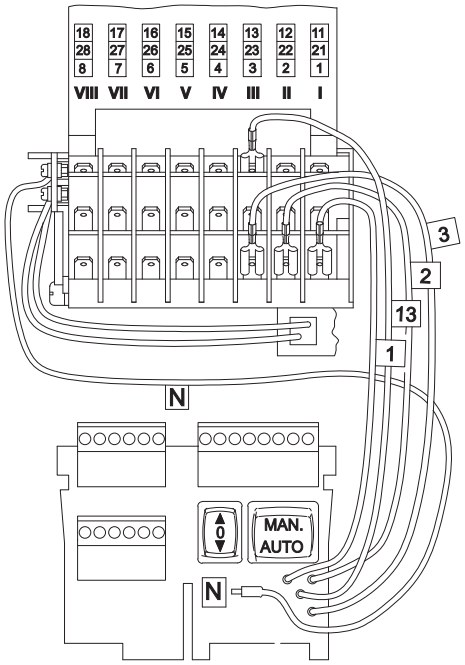

8

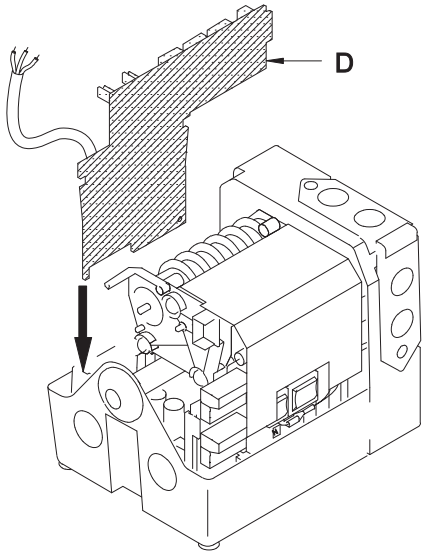

9a

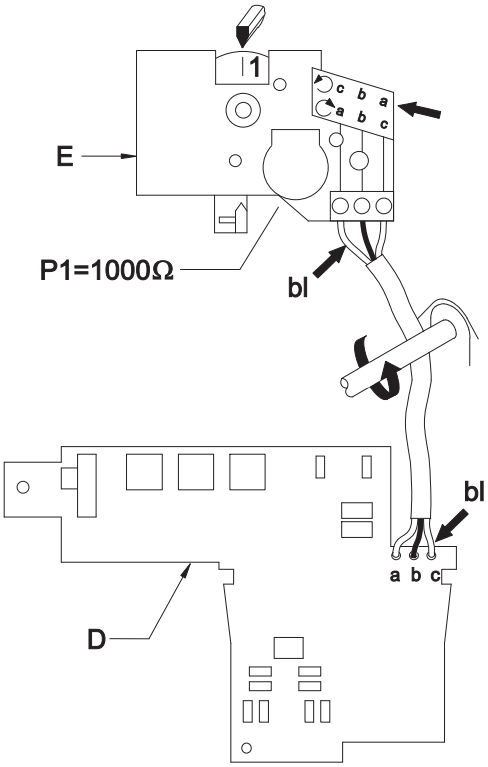

9b

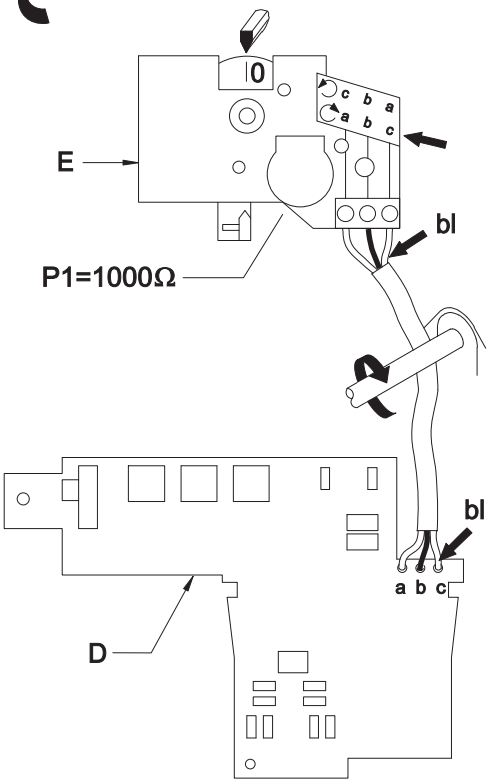

9a + 9b

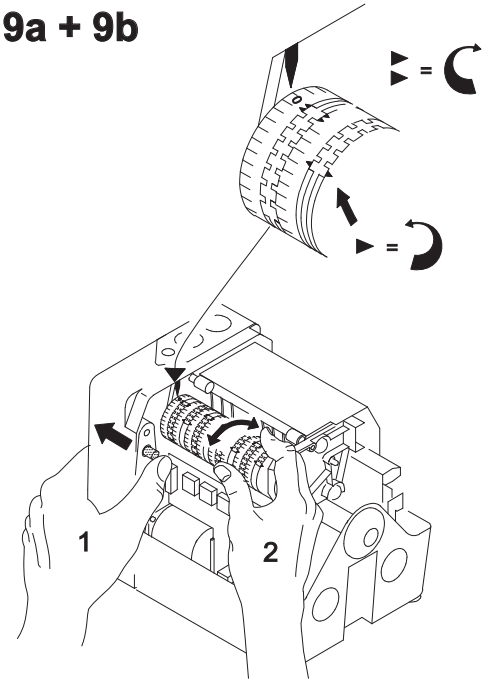

10

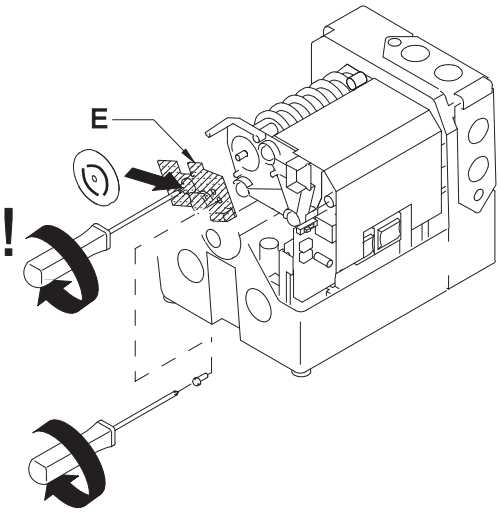

11

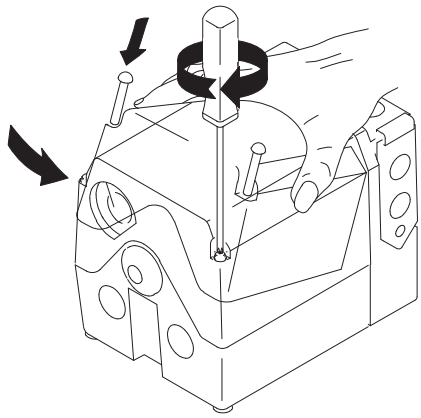

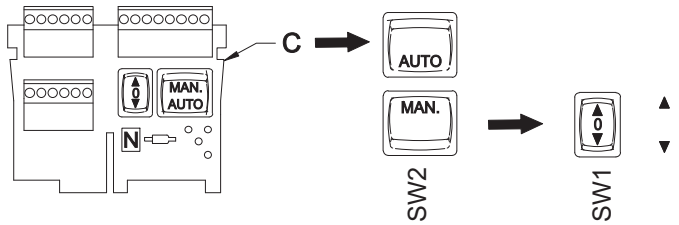

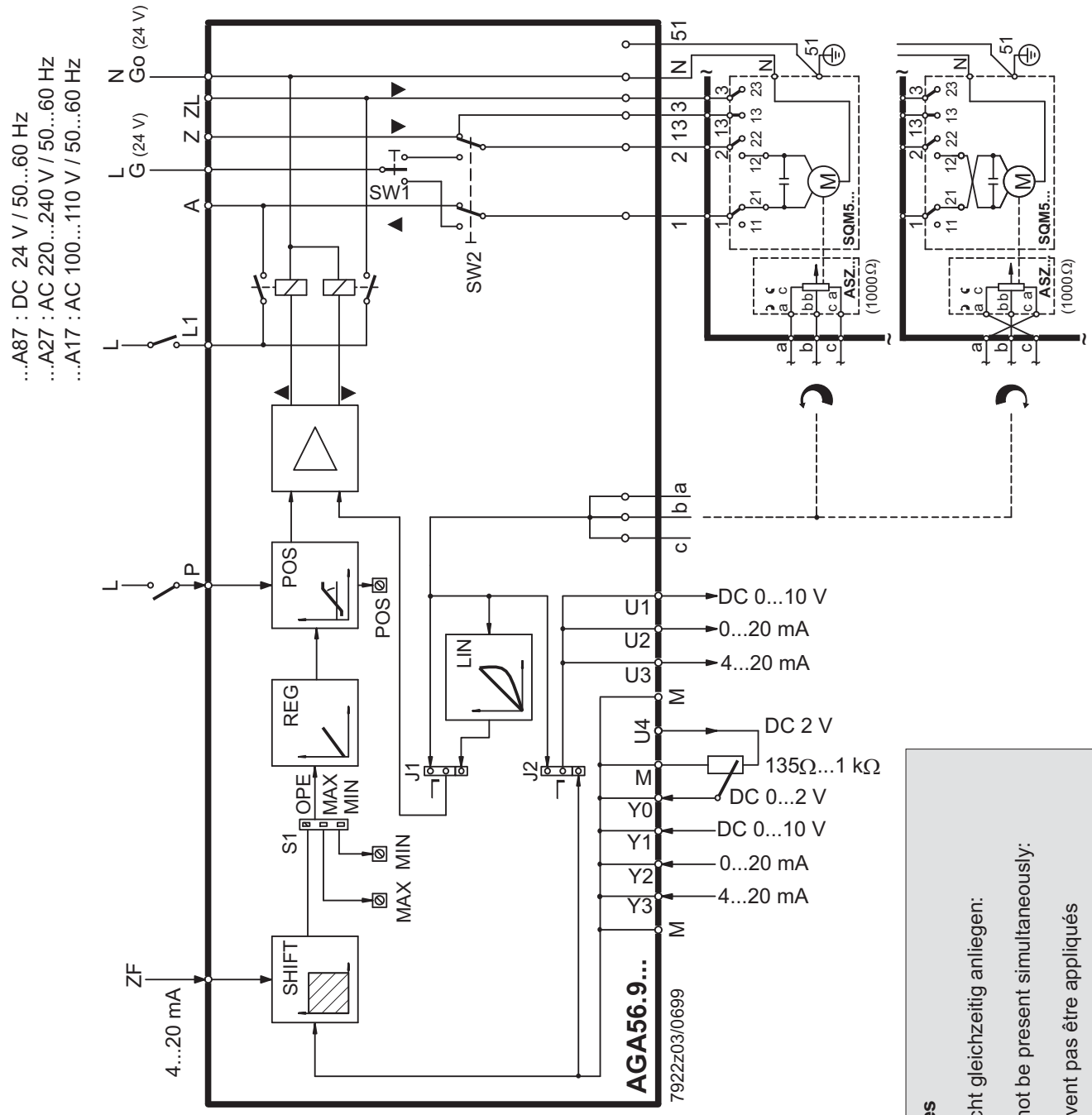

Hinweise / Notes / Remarques

D: Folgende Signale dürfen nicht gleichzeitig anliegen:

E: The following signals must not be present simultaneously:

F: Les signaux suivants ne doivent pas être appliqués simultanément:

- L1 = A, Z, ZL

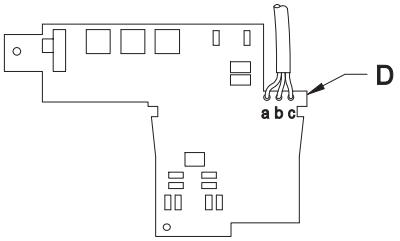

AGA56.9A87/AGA56.9A27/AGA56.9A17

OPE
MAX
MIN
S1
MAX 0...100%
POS 0...100%
MIN 0...75%
J 2 U1 ... U3
J 1 LIN

REG
90°/135°
Max.
Min.
0°
0%
100%
Y0...Y3

LIN
Max.
Min.
Ymin.
Ymax.
Y0...Y3

POS
90°/135°
MAX
L
P
P=L
POS
MIN
0°
0%
100%
Y0...Y3

P
L

U1 U2 U3 Y1 Y2 Y3

U1 U2 U3

AGA56b/0695

© 2010 Siemens AG